PL 25 szt. 1
skala 1:10

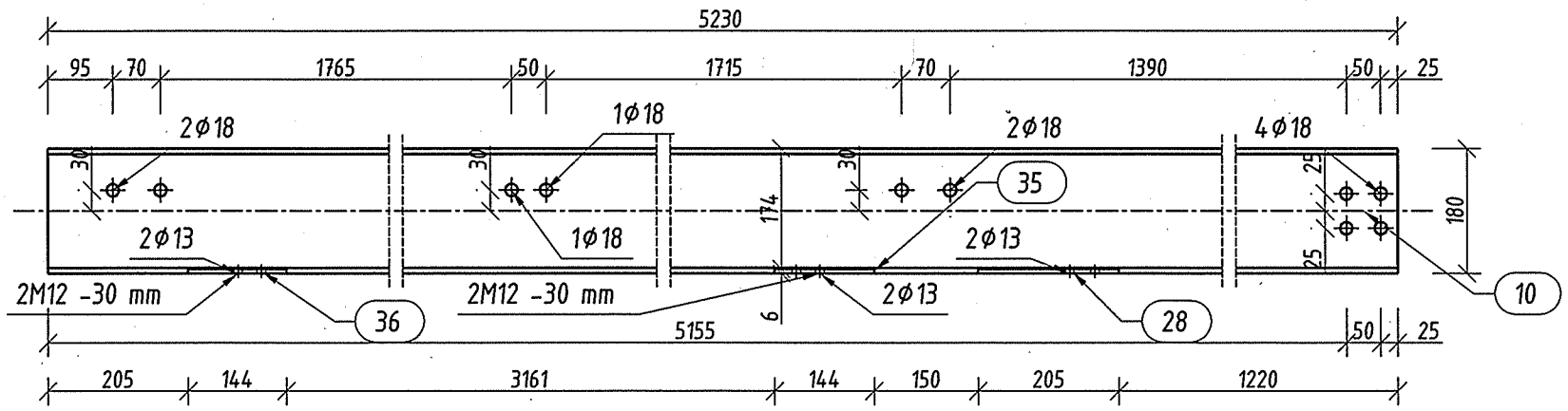

PL 25 Widok z góry
skala 1:10

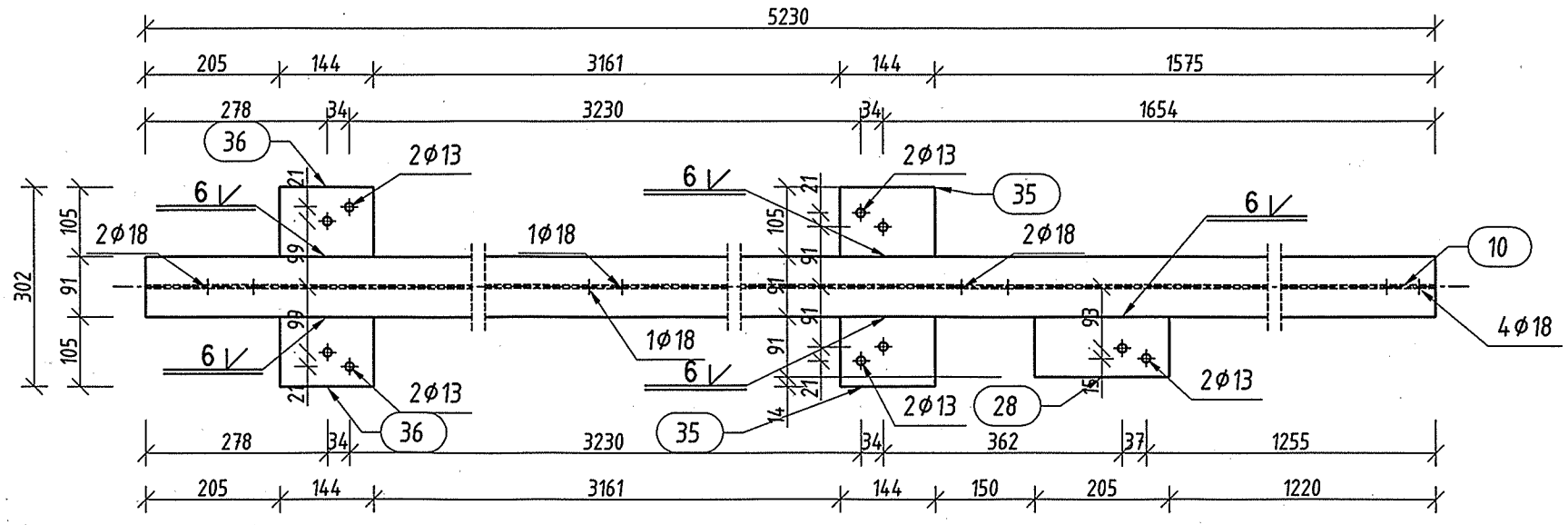

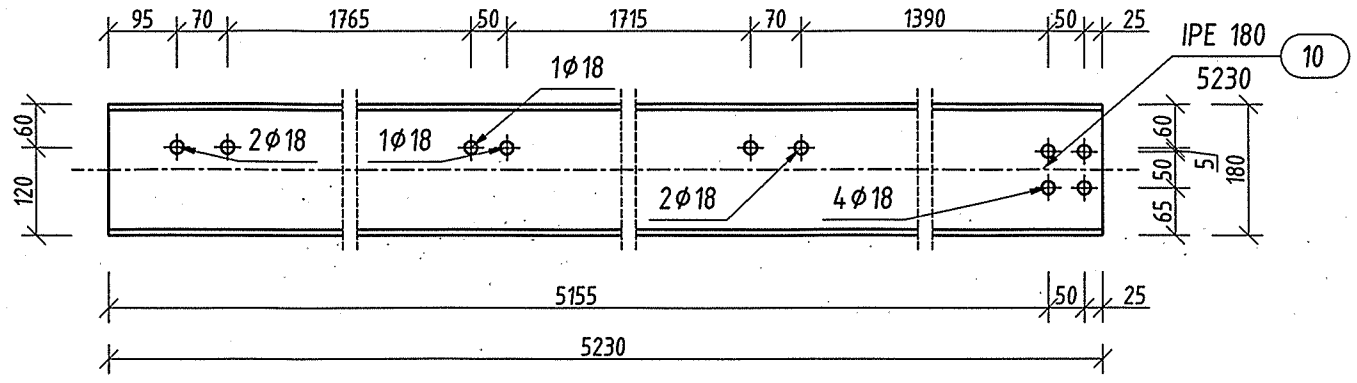

skala 1:10

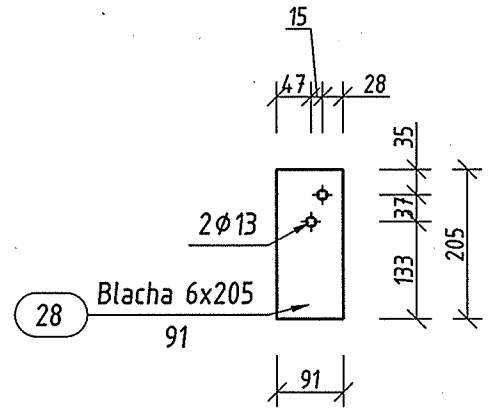

skala 1:10

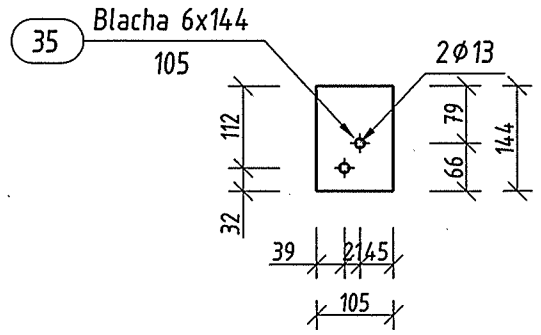

skala 1:10

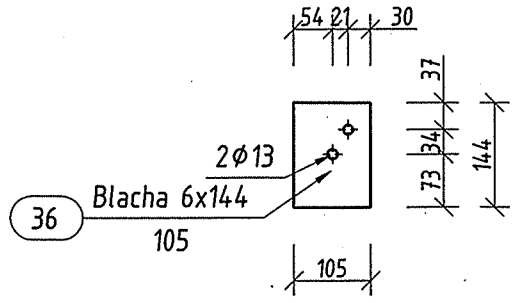

skala 1:10

PRACOWNIA PROJEKTOWA VARICOM KATOWICE, PÓŁNOCNA 10 — V A R I C O M		
INWESTOR: URZĄD MIASTA IMIELIN, 41-407 IMIELIN, UL. IMIELIŃSKA 81		
OBIEKT: BUDYNEK TECHNICZNO -SOCJALNY IMIELIN, UL. WANDY	TEMAT: PŁATEW PL 25	RODZAJ PROJEKTU: WYKONAWCZY
		BRANŻA: KONSTRUKCJA
		SKALA: 1:10
PROJEKTOWAŁ: INŻ. TOMASZ BARON	DATA: LISTOPAD 2008	NR RYS. K-34
SPRAWDZIŁ: MGR INŻ. ANNA BIAŁY		

Wszelkie prawa dotyczące ochrony własności intelektualnej zastrzeżone