SŁUP S1 1:10 wykonać 1x

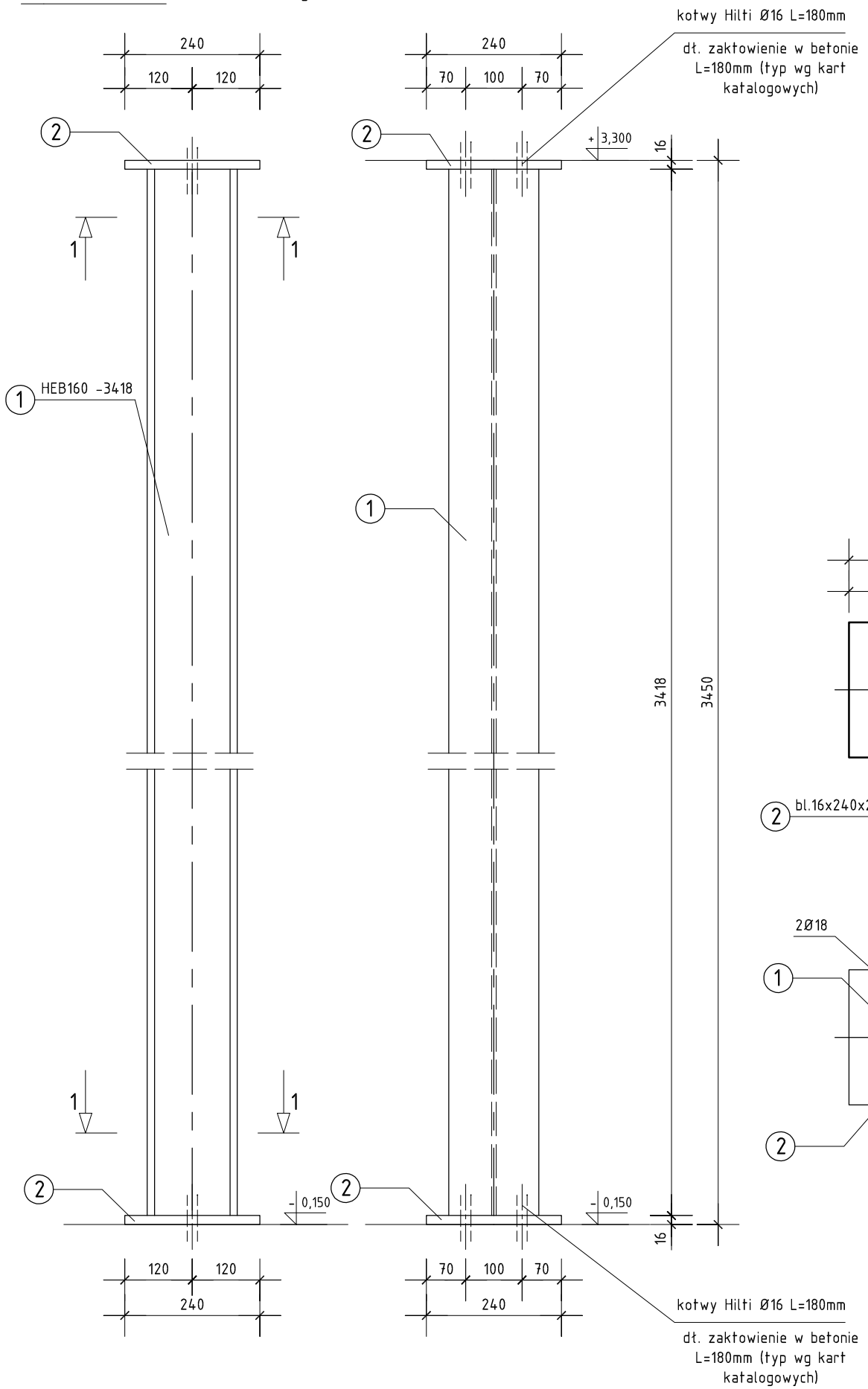

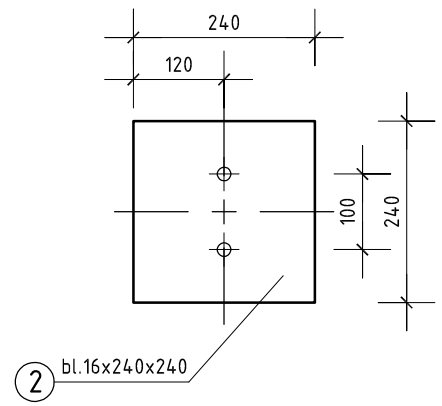

1-1

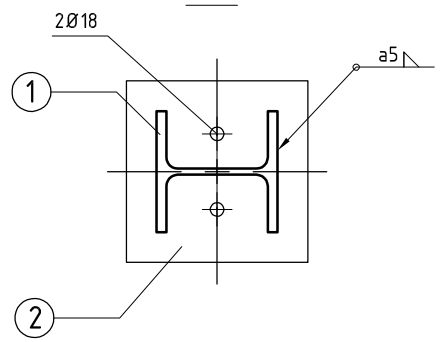

UWAGI:

- PRZYGOTOWANIE BRZEGÓW DO SPAWANIA WG PN-EN-29692
- ZABEZPIECZENIE ANTYKOROZYJNE WG INFORMACJI ZAWARTYCH W OPISIE TECHNICZNYM

UWAGI:

Wykaz stali dla słupa S1 na zestawieniu Z-05

Stal S235

USYTUOWANIE - PATRZ RYS. NR KW-02

FS PROJEKT

mgr inż. arch. GRZEGORZ FREITAG mgr inż. MIROSŁAW SZYNDLAR
kom. 509 793 024 freitag@fsprojekt.pl kom. 889 443 120 biuro@fsprojekt.pl
biuro: ul. Lędzińska 47 43-143 Lędziny tel./ fax. 032 22 55 216

NAZWA I ADRES OBIEKTU BUDOWLANEGO:

PROJEKT WYKONAWCZY BUDYNKU OCHOTNICZEJ STRAŻY POŻARNEJ PRZY UL. MICHAŁA DRZYMAŁY W IMIELINIE - działka nr 195/106

TYTUŁ (NAZWA) RYSUNKU:	SKALA:	NR PROJEKTU:	NR RYSUNKU:
SŁUPEK PRZY WEJŚCIU: SŁUP S1	1:10	01/ 2015	KS-5
	DATA: 11.2015		

GŁÓWNY PROJEKTANT (KONSTRUKCJA): mgr inż. Mirosław SZYNDLAR nr upr. SLK/0995/PWOK/05	PODPIS:
SPRAWDZAJĄCY (KONSTRUKCJA): mgr inż. Krzysztof FIEDOR nr upr. SLK/5534/POOK/14	PODPIS:
OPRACOWAŁ: mgr inż. Piotr JASIŃSKI	PODPIS: