SŁUP R-1f

wykonać 2x

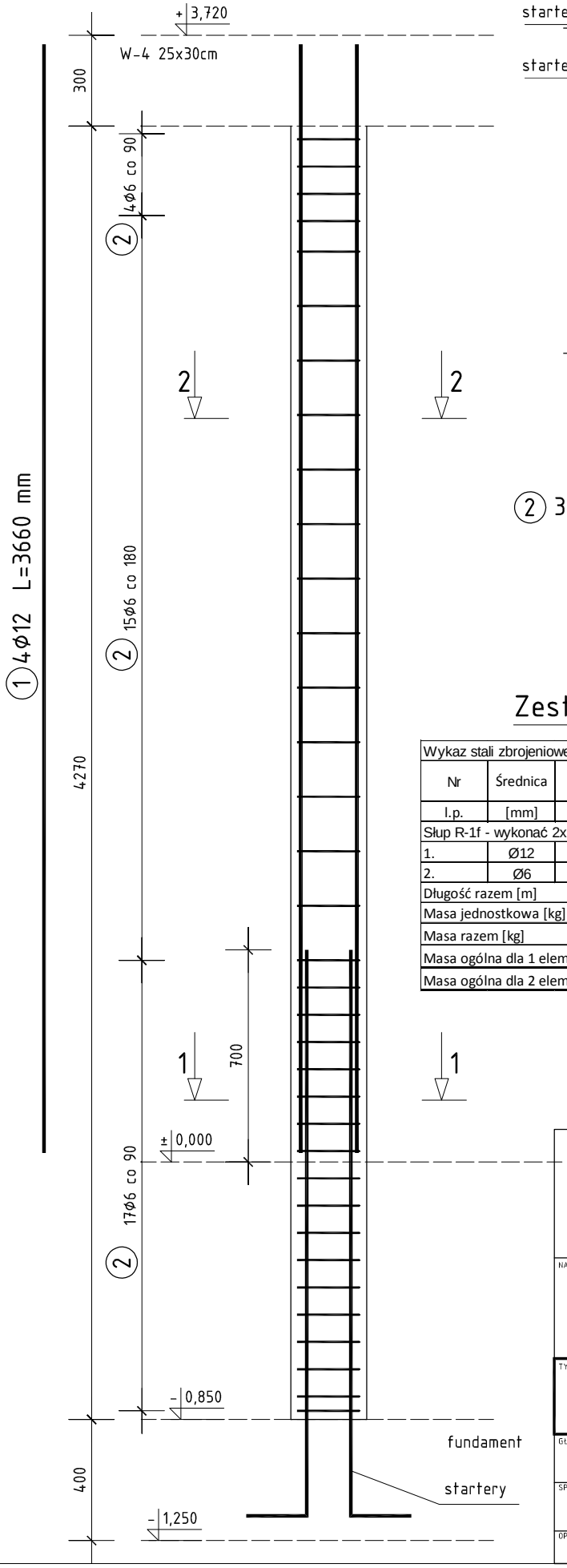

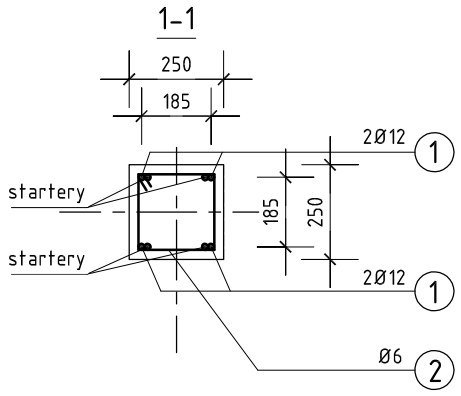

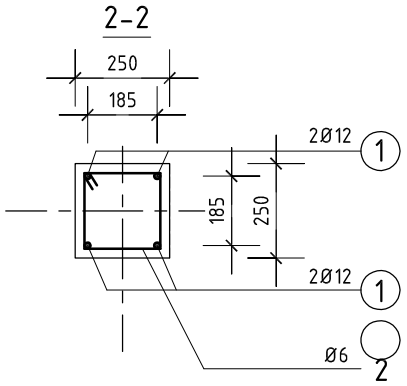

2 35Ø6 L=960 mm

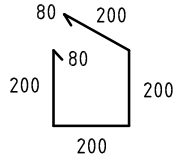

Zestawienie stali zbrojeniowej

Wykaz stali zbrojeniowej - ZB-22								
Nr	Średnica	Liczba	Długość	Długość ogólna [m]				Uwagi
				Stal B500s				
l.p.	[mm]	[szt.]	[mm]	Ø6	Ø10	Ø12	Ø16	
Słup R-1f - wykonać 2x								
1.	Ø12	4	3360			13,44		pr. główne
2.	Ø6	35	960	33,6				strzem.
Długość razem [m]				33,6	0,00	13,44	0,00	
Masa jednostkowa [kg]				0,222	0,62	0,888	1,578	
Masa razem [kg]				7	0	12	0	
Masa ogólna dla 1 elementu [kg]				**19**				
Masa ogólna dla 2 elementów[kg]				**39**				

BETON C20/25 (B25)
STAL A-IIIN (B500s)
- nominalna grubość otuliny 20mm
- maksymalna wartość w/c = 0,60
- minimalna zawartość cementu 280 kg/m3

FS PROJEKT

mgr inż. arch. GRZEGORZ FREITAG
kom. 509 793 024 freitag@fsprojekt.pl
biuro: ul. Lędzińska 47 43-143 Lędziny

mgr inż. MIROSŁAW SZYNDLAR
kom. 889 443 120 biuro@fsprojekt.pl
tel./ fax. 032 22 55 216

NAZWA I ADRES OBIEKTU BUDOWLANEGO:

PROJEKT BUDYNKU OCHOTNICZEJ STRAŻY POŻARNEJ PRZY UL. MICHAŁA DRZYMAŁY W IMIELINIE NA DZIAŁCE NR 195/106

TYTUŁ (NAZWA) RYSUNKU:	SKALA:	NR PROJEKTU:	NR RYSUNKU:
SŁUP ŻELBETOWY R-1f	1:20	81/ 2015	KŻ-06
	DATA: 11.2015		

GŁÓWNY PROJEKTANT: mgr inż. Mirosław SZYNDLAR nr upr. SLK/0995/PWOK/05	PODPIS:
SPRAWDZAJĄCY: mgr inż. Krzysztof FIEDOR nr upr. SLK/5534/POK/14	PODPIS:
OPRACOWAŁ: mgr inż. Piotr JASIŃSKI	PODPIS: