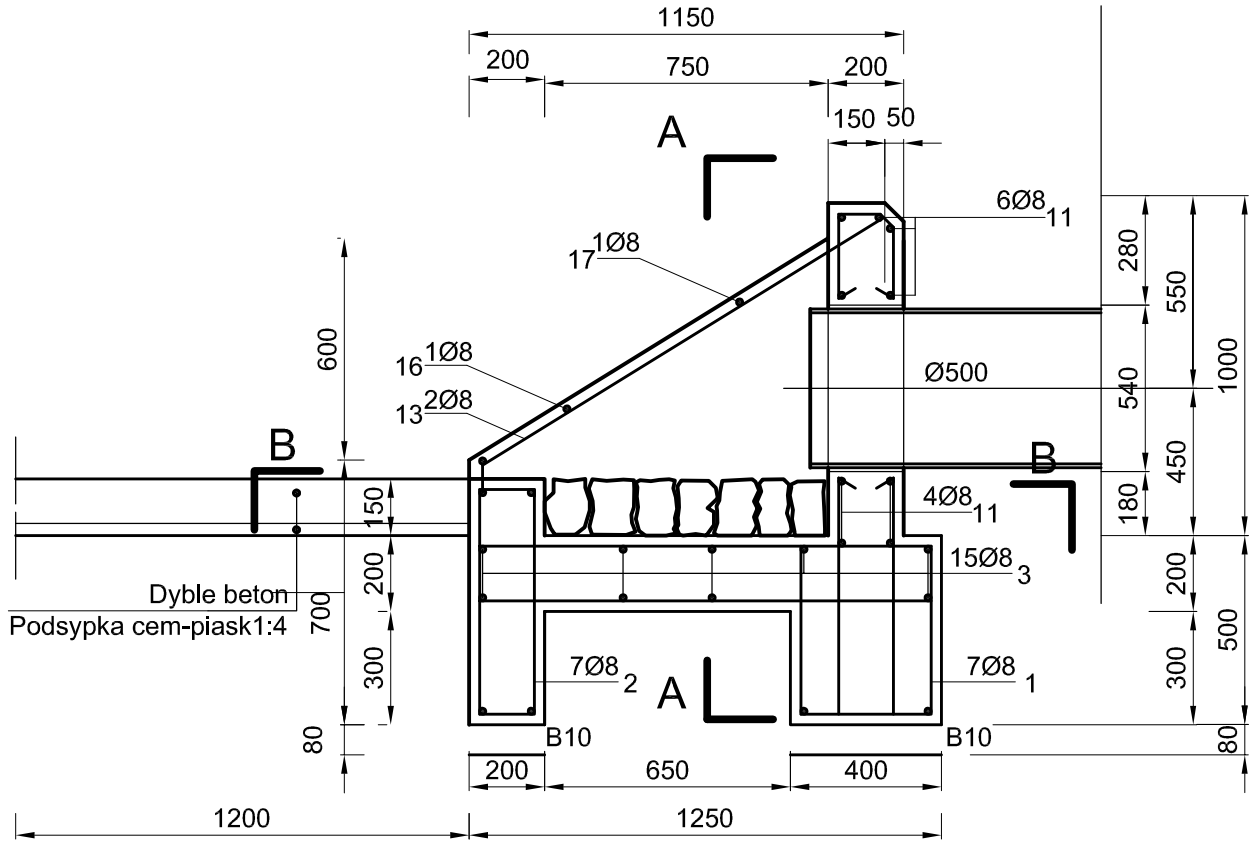

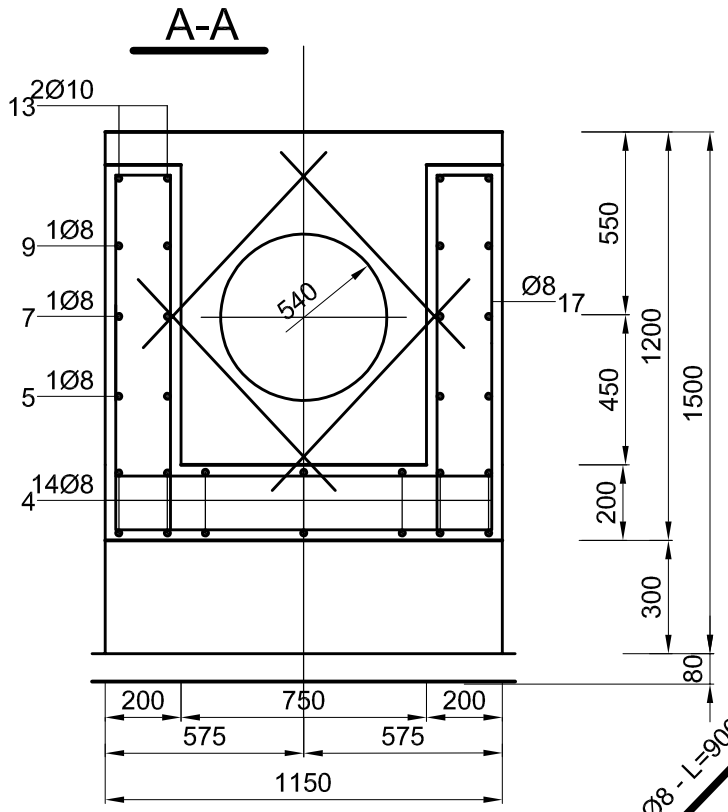

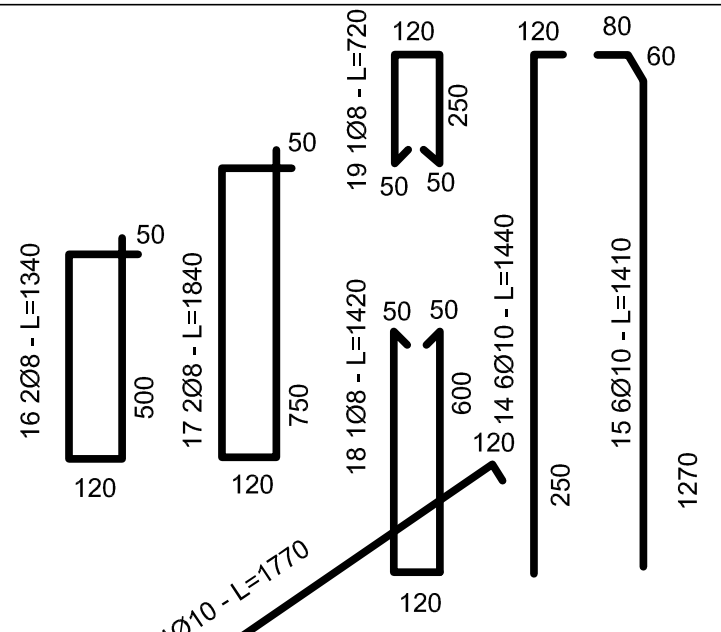

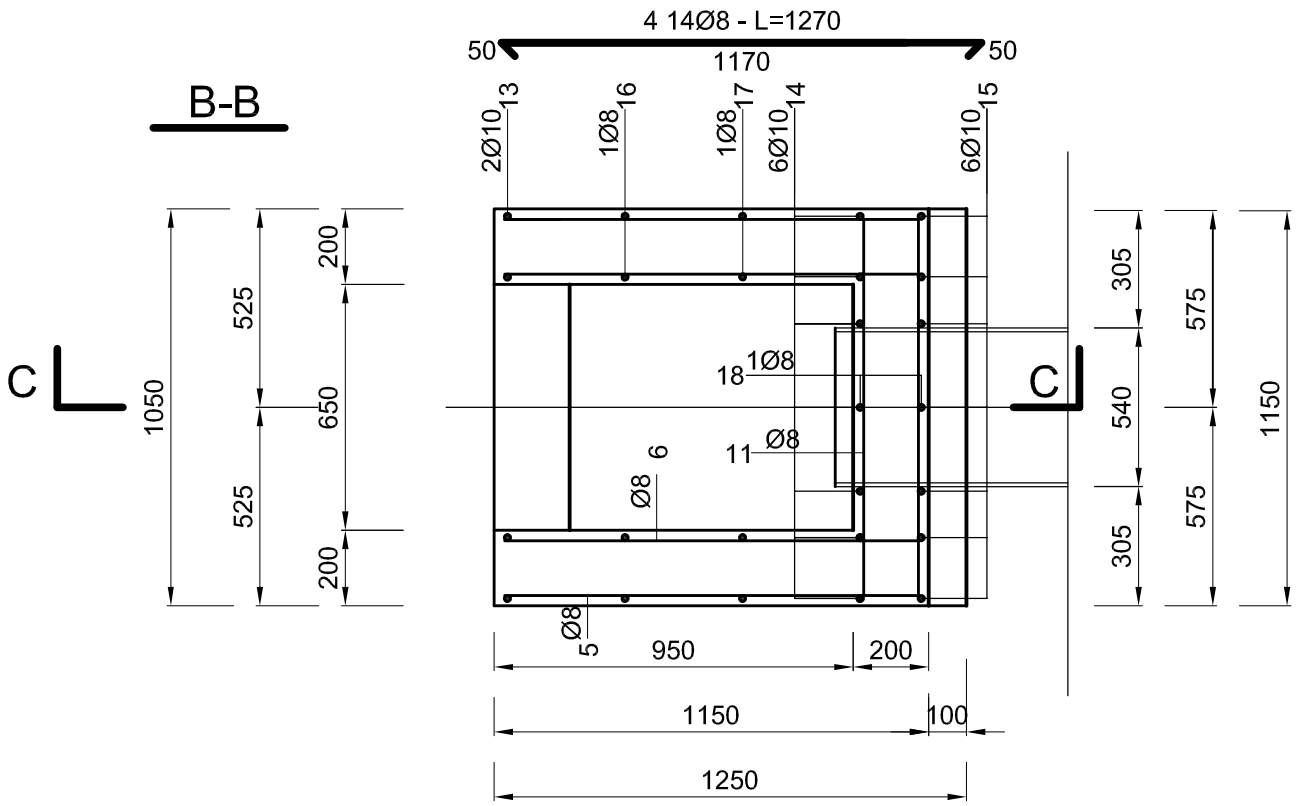

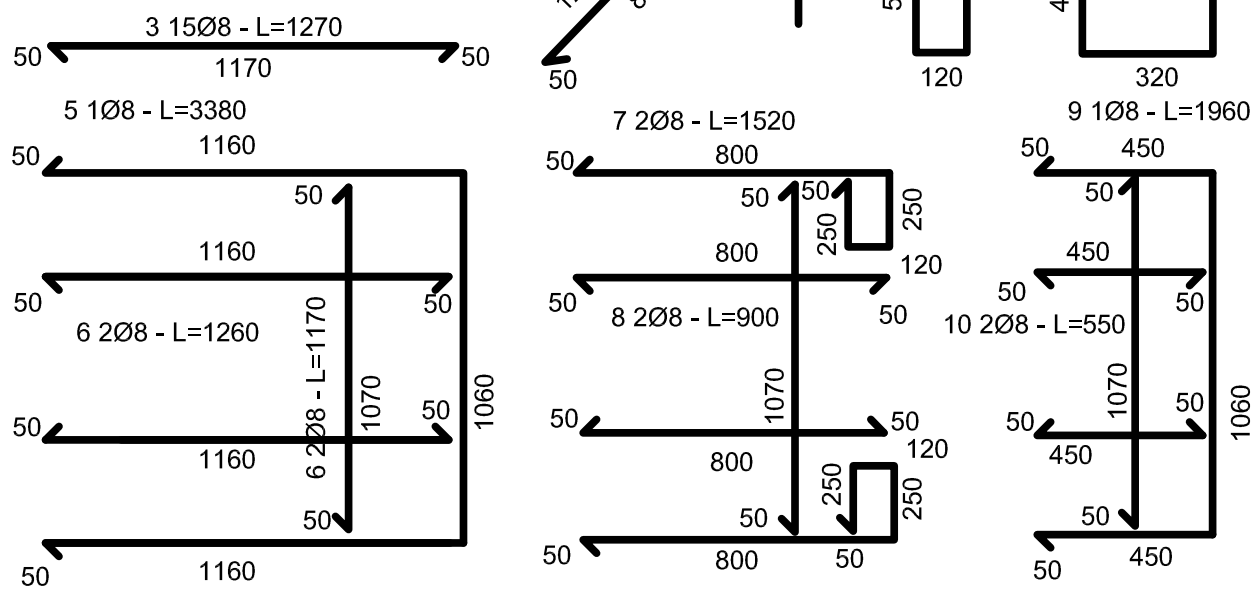

CHUDY BETON B10
BETON KONSTR B20
KOSTKA BRUKOWA GRANITOWA
BYBLE BETONOWE NA PODSYPCE CEM-PIASK 1:4
KRATA ZABEZPIECZAJĄCA WYLOT UCHYLNA ZAWIASOWA

WYKAZ STALI

NR	Ø	∑szt.	DŁ.	A - I Ø 6	A - I Ø 8			A - II Ø10			
1	Ø8	7	1,58		11,1						
2	Ø8	7	1,48		10,4						
3	Ø8	15	1,07		16,1						
4	Ø8	14	1,27		17,8						
5	Ø8	1	3,38		3,4						
6	Ø8	2	1,26		2,5						
7	Ø8	2	1,52		3,0						
8	Ø8	2	0,90		2,0						
9	Ø8	1	1,96		2,0						
10	Ø8	2	0,55		1,1						
11	Ø8	10	1,07		10,7						
12	Ø8	8	0,90		7,2						
13	Ø10	4	1,77					7,1			
14	Ø10	6	1,44					8,6			
15	Ø10	6	1,51					9,1			
16	Ø8	2	1,34		2,7						
17	Ø8	2	1,84		3,7						
18	Ø8	1	1,42		1,4						
19	Ø8	1	0,72		0,7						
RAZEM MB					95,8			24,8			
KG/MB					0,395			0,617			
RAZEM KG					37,8			15,3			
OGÓŁEM KG						53,1					

PROJEKTOWAŁ: mgr inż. Michał Grzyb	SLK/1938/ PWOS/07		
OPRACOWAŁ: mgr inż. Grzegorz Żołna	---		

JEDNOSTKA PROJEKTUJĄCA:
Projeky Ekologiczne "PLATAN" w Bieruniu
ul. Łysinowa 30
43-150 Bieruń
Tel./Fax (0-32) 216-30-00
www.platan-biuro.pl
e-mail: biuro@platan-biuro.pl

TEMAT OPRACOWANIA:
Projekt odwodnienie drogi bocznej ul. Wyzwolenia w Imielinie

TYTUŁ RYSUNKU:
WYLOTA KANALIZACJI DN500 - ZBROJENIE

PROJEKT:	SKALA:	DATA:	BRANŻA:	NR RYS.:
P_108_16	1:100	04.2016	S	08