PRZEKRÓJ TYPOWY A-A

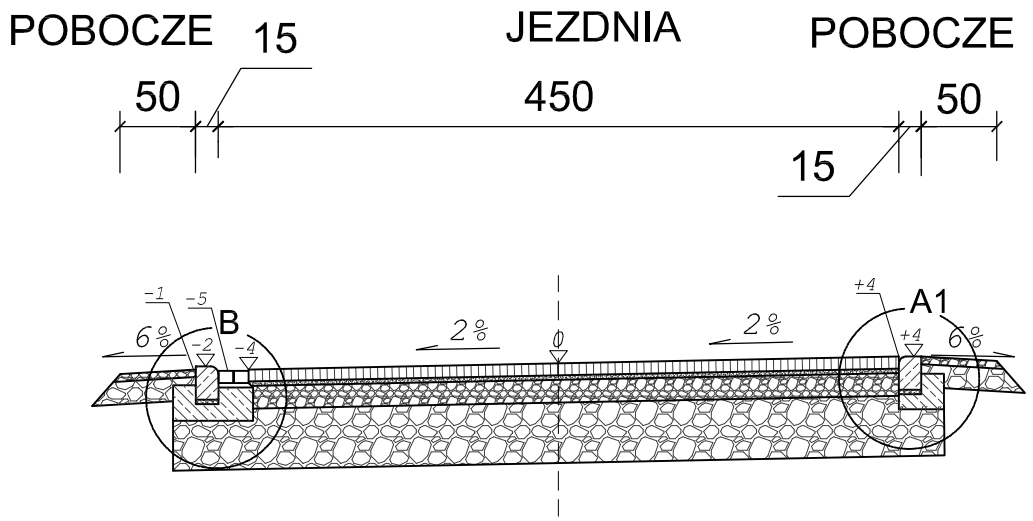

PRZEKRÓJ TYPOWY B-B

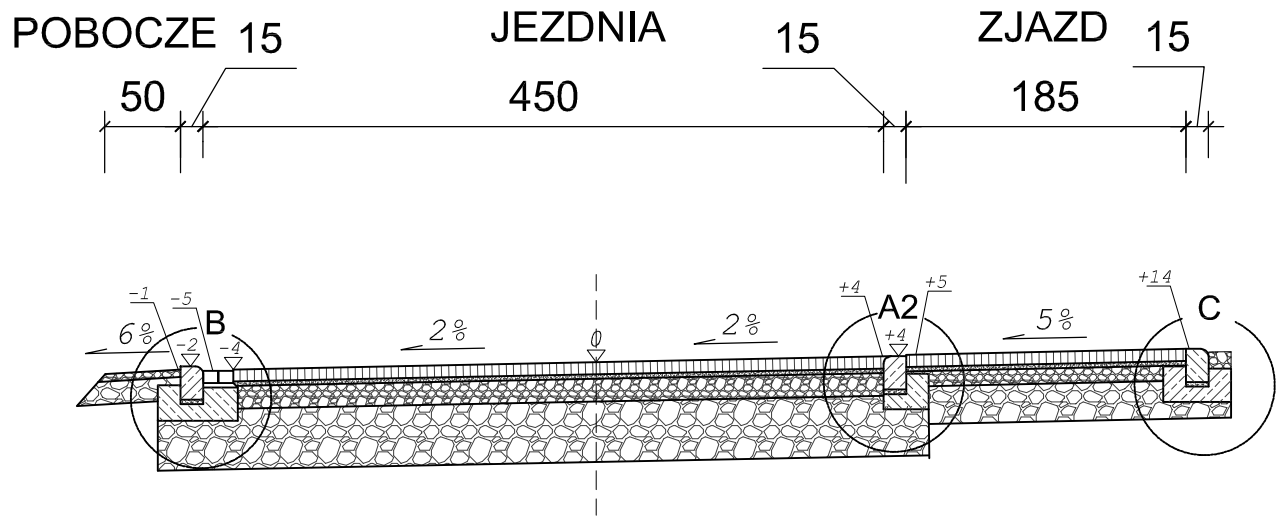

JEZDNIA

4cm	warstwa ścieralna z betonu asfaltowego 0/8
4cm	warstwa wiążąca z bet. asfaltowego 0/16
20cm	podbudowa pomocnicza z kruszywa łamanego stabilizowanego mechanicznie 0/31,5
25cm	podbudowa z tłucznia kamiennego 31,5/63
53cm	ŁĄCZNIE

POBOCZE

5cm	nawierzchnia z kruszywa łamanego stabilizowanego mechanicznie 0/31,5
15cm	podbudowa z tłucznia kamiennego 31,5/63
20cm	ŁĄCZNIE

ZJAZD

8cm	warstwa ścieralna - bet. kostka brukowa typu "podwójne T" kolor czerwony
3cm	zaprawa cementowa (wyrób gotowy)
10cm	podbudowa z kruszywa łamanego stabilizowanego mech. 0/31,5
25cm	podbudowa z tłucznia kamiennego 31,5/63
46cm	ŁĄCZNIE

SZCZEGÓŁ "A1"
wymiary w [cm]
skala 1:25

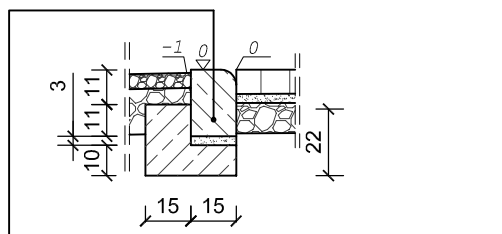

krawężnik bet. najazdowy o wym. 15x22x100cm ułożony na podsypce cem. - piaskowej 1:4 o grubości 3cm oparty na ławie bet. z oporem - beton C12/15 0,084 m^3/mb

SZCZEGÓŁ "A2"
wymiary w [cm]
skala 1:25

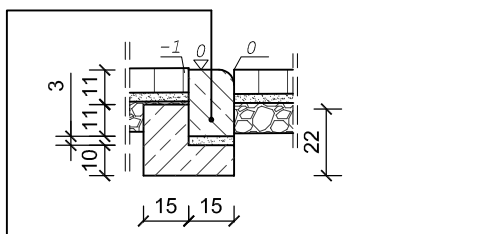

krawężnik bet. najazdowy o wym. 15x22x100cm ułożony na podsypce cem. - piaskowej 1:4 o grubości 3cm oparty na ławie bet. z oporem - beton C12/15 0,084 m^3/mb

SZCZEGÓŁ "B"
wymiary w [cm]
skala 1:25

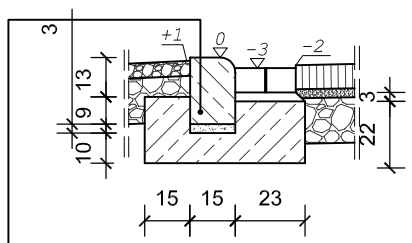

krawężnik bet. najazdowy o wym. 15x22x100cm wraz ze ściekiem z bet. kostki brukowej typ 'prostokąt' o wym. 8x10x20cm ułożony na podsypce cem. - piaskowej 1:4 o grubości 3cm oparty na ławie bet. z oporem - beton C12/15 0,10 m^3/mb

SZCZEGÓŁ "C"
wymiary w [cm]
skala 1:25

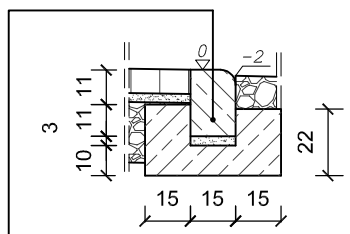

krawężnik bet. najazdowy o wym. 15x22x100cm ułożony na podsypce cem. - piaskowej 1:4 o grubości 3cm oparty na ławie bet. z oporem - beton C12/15 0,084 m^3/mb

BIURO INŻYNIERSKIE MK Spółka Jawna
tel.(033) 876 28 72
500 107 084
504 078 174
e - mail: biuromk@onet.pl
M. Krawczyk, K. Strzeżyk
ul.Unii Europejskiej 10/88.1
32-602 OŚWIĘCIM

inwestor: Urząd Miasta Imielin, ul. Imielińska 81, 41-407 Imielin

adres inwestycji: Imielin, ul. boczna od ulicy Br. Alberta
jednostka ewidencyjna: Imielin, obręb Imielin:
działki inwestycyjne: 560/21; 561/197; 1368/18; 673/18; 674/10; 562/197; 912/10; 913/10; 676/10; 446/21
jednostka ewidencyjna: Imielin, obręb Gać, działki inwestycyjne: 368/130

faza projektu: MATERIAŁY DO ZGŁOSZENIA ROBÓT BUDOWLANYCH

temat projektu: Przebudowa ulicy bocznej od ulicy Br. Alberta w Imielinie w zakresie: przebudowy jezdni, zjazdów, poboczy oraz budowy sieci kanalizacji deszczowej w ramach zadania inwestycyjnego pn. "Opracowanie projektu przebudowy ulicy bocznej od ulicy Br. Alberta w Imielinie"

tytuł rysunku: PRZEKROJE TYPOWE

projektował: /branża drogowa/ inż. Krzysztof Strzeżyk, nr upr. SLK/1553/PWOD/07	podpis:
opracowała: /branża drogowa/ mgr inż. Dorota Górecka	podpis:

data:	skala:	nr rysunku:
IV.2016r.	1:50; 1:25	3.1