ZESTAWIENIE ŚLUSARKI ALUMINIOWEJ WEWNĘTRZNEJ - PARTER

OZNACZENIE		ZW01	ZW02	ZW03	ZW04	ZW05	ZW06	ZW07	ZW08
SCHEMAT		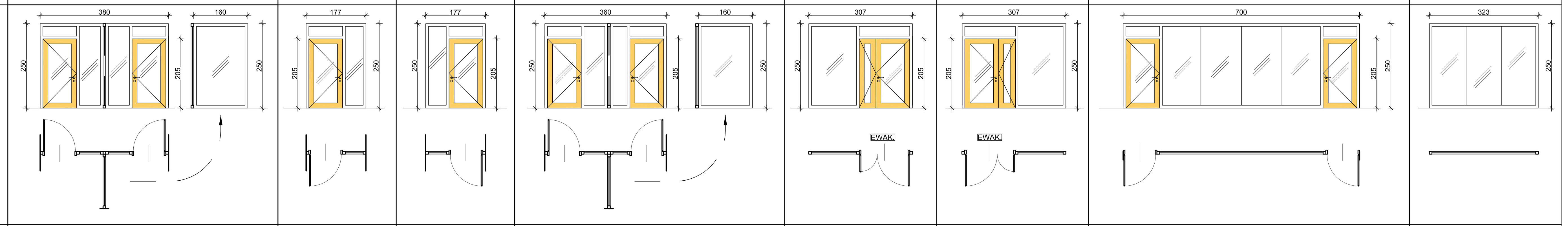							
WYMIARY OTWORU	So	380 + 160	177	177	360 + 160	307	307	700	323
	Ho	250	250	250	250	250	250	250	250
WYMIARY PRZEJŚCIA (dotyczy drzwi)	S	90	90	90	90	140 (90+50)	140 (90+50)	90	-
	H	205	205	205	205	205	205	205	-
ILOŚĆ		**6**	**1**	**1**	**1**	**1**	**1**	**1**	**1**
ODPORNOŚĆ OGNIOWA ZESTAWU/DRZWI		EI15 / -	EI15 / -	EI15 / -	EI15 / -	EI15 / -		EI15 / -	EI15
UWAGI		- Ślusarka aluminiowa wewnętrzna, przeszklona, bezszprosowa, ogniochronna, kolor RAL 7024, - w zestawie drzwi wewnętrzne bezprogowe jedno- lub dwuskrzydłowe, bezprzylgowe, przezierne (szkło bezpieczne lub szkło ognioodporne) ze skrzydłem drewnianym - w kolorze jasny klon (SPM 0060 MAPLE) . Ramiak skrzydła obłożony płytami MDF, drzwi wyposażone w samozamykacz, - okucia metalowe RAL 7024, klamka-klamka z szyldem kwadratowym - kolor: RAL 7024 matowy, klamka na wysokości 90cm, zawiasy z regulacją 3D, zamek standardowy, na drodze ewakuacyjnej zamki antypaniczne, drzwi dwuskrzydłowe wyposażone w RKZ. Izolacyjność akustyczna drzwi 42dB. Skrzydło czynne minimum o szerokości min. 90cm w świetle. Trwałość mechaniczna - klasa 6 zgodnie z PN-EN 12400:2004 Szczegółowy dobór wyposażenia oraz kierunek otwarcia drzwi - według projektu wykonawczego Kolorystykę uzgodnić na etapie Projektu Wykonawczego - projekt wnętrz							

ZESTAWIENIE ŚLUSARKI ALUMINIOWEJ WEWNĘTRZNEJ - PARTER

OZNACZENIE		ZW09	ZW10	ZW11	ZW12	ZW13	ZW14	ZW15	ZW16	ZW17	ZW18	ZW23	ZW24	ZW19
SCHEMAT		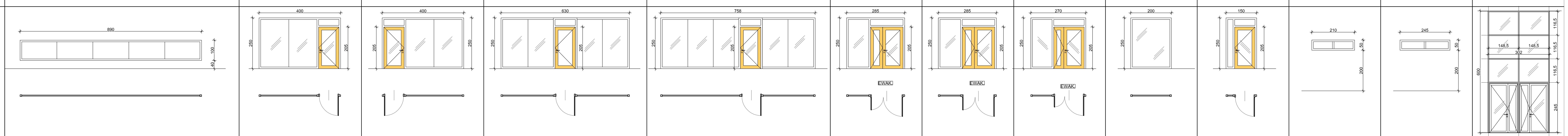												
WYMIARY OTWORU	So	890	400	400	630	758	285	285	270	200	150	210	245	150
	Ho	100	250	250	250	250	250	250	250	250	250	50	50	250
WYMIARY PRZEJŚCIA (dotyczy drzwi)	S	-	90	90	90	90	150 (90+60)	150 (90+60)	140 (90+50)	-	90	-	-	120 (90+30)
	H	-	205	205	205	205	205	205	205	-	205	-	-	240
ILOŚĆ		**1**	**1**	**1**	**1**	**1**	**1**	**1**	**1**	**1**	**1**	**10**	**5**	**1**
ODPORNOŚĆ OGNIOWA ZESTAWU/DRZWI		EI15	EI15 / -	EI15 / -	EI15 / -	EI15 / -	EI15 / DYMOSZCZELNE	EI15 / -	EI15 / -	EI15	EI60/EI30	EI15	EI15	EI15 / -
UWAGI		- Ślusarka aluminiowa wewnętrzna, przeszklona, bezszprosowa, ogniochronna, kolor RAL 7024, - w zestawie drzwi wewnętrzne bezprogowe jedno- lub dwuskrzydłowe, bezprzylgowe, przezierne (szkło bezpieczne lub szkło ognioodporne) ze skrzydłem drewnianym - w kolorze jasny klon (SPM 0060 MAPLE) . Ramiak skrzydła obłożony płytami MDF, drzwi wyposażone w samozamykacz, - okucia metalowe RAL 7024, klamka-klamka z szyldem kwadratowym - kolor: RAL 7024 matowy, klamka na wysokości 90cm, zawiasy z regulacją 3D, zamek standardowy, na drodze ewakuacyjnej zamki antypaniczne, drzwi dwuskrzydłowe wyposażone w RKZ. Izolacyjność akustyczna drzwi 42dB. Skrzydło czynne minimum o szerokości min. 90cm w świetle. Trwałość mechaniczna - klasa 6 zgodnie z PN-EN 12400:2004 Szczegółowy dobór wyposażenia oraz kierunek otwarcia drzwi - według projektu wykonawczego Kolorystykę uzgodnić na etapie Projektu Wykonawczego - projekt wnętrz												- Ślusarka fasadowa wewnętrzna, przeszklona, kolor RAL 7024, - w zestawie drzwi wewnętrzne bezprogowe dwuskrzydłowe, przezierne (szkło bezpieczne) Drzwi wyposażone w samozamykacz, RKZ, okucia ze stali nierdzewnej szczotkowanej, antaba-antaba, zawiasy z regulacją 3D, drzwi bez zamka Skrzydło czynne o szerokości min. 90cm w świetle. - Należy zapewnić możliwość podłączenia do systemu kontroli dostępu

ZESTAWIENIE ŚLUSARKI ALUMINIOWEJ WEWNĘTRZNEJ - PIĘTRO

OZNACZENIE		ZW20	ZW21	ZW22
SCHEMAT		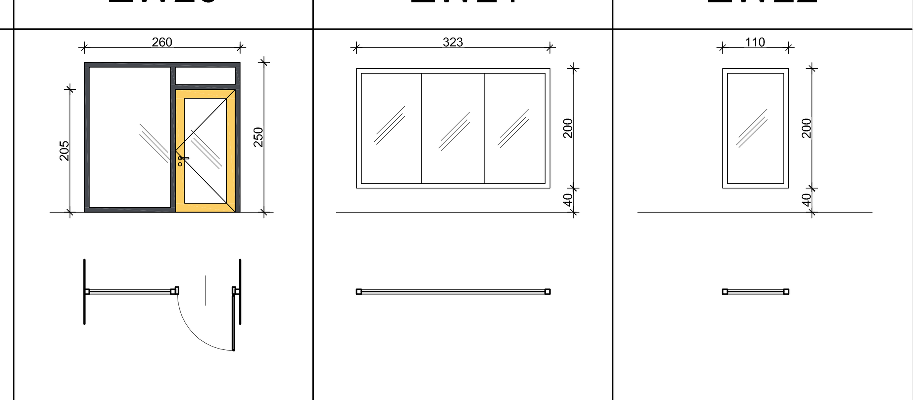		
WYMIARY OTWORU	So	260	323	110
	Ho	250	200	200
WYMIARY PRZEJŚCIA (dotyczy drzwi)	S	90	-	-
	H	205	-	-
ILOŚĆ		**5**	**1**	**1**
ODPORNOŚĆ OGNIOWA ZESTAWU/DRZWI		EI15 / -	EI60	EI60
UWAGI		- Ślusarka aluminiowa wewnętrzna, przeszklona, bezszprosowa, ogniochronna, kolor RAL 7024, - w zestawie drzwi wewnętrzne bezprogowe jedno- lub dwuskrzydłowe, bezprzylgowe, przezierne (szkło bezpieczne lub szkło ognioodporne) ze skrzydłem drewnianym - w kolorze jasny klon (SPM 0060 MAPLE) . Ramiak skrzydła obłożony płytami MDF, drzwi wyposażone w samozamykacz, - okucia metalowe RAL 7024, klamka-klamka z szyldem kwadratowym - kolor: RAL 7024 matowy, klamka na wysokości 90cm, zawiasy z regulacją 3D, zamek standardowy, na drodze ewakuacyjnej zamki antypaniczne, drzwi dwuskrzydłowe wyposażone w RKZ. Izolacyjność akustyczna drzwi 42dB. Skrzydło czynne minimum o szerokości min. 90cm w świetle. Trwałość mechaniczna - klasa 6 zgodnie z PN-EN 12400:2004 Szczegółowy dobór wyposażenia oraz kierunek otwarcia drzwi - według projektu wykonawczego Kolorystykę uzgodnić na etapie Projektu Wykonawczego - projekt wnętrz		

ZESTAWIENIE DRZWI WEWNĘTRZNYCH

OZNACZENIE		DW01	DW02	DW03	DW04	DW05	DW06	DW07	DW08
SCHEMAT		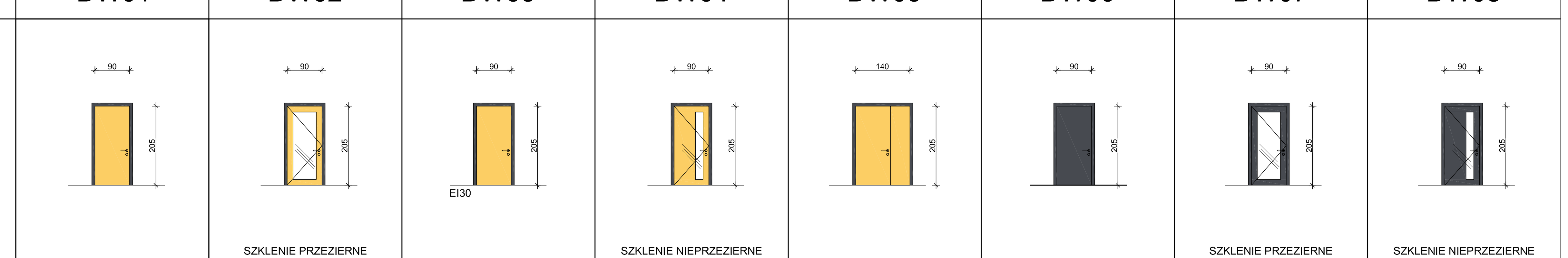	SZKLENIE PRZEZIERNE		SZKLENIE NIEPRZEZIERNE			SZKLENIE PRZEZIERNE	SZKLENIE NIEPRZEZIERNE
WYMIARY OTWORU	So	100	100	100	100	150	100	100	100
	Ho	210	210	210	210	210	210	210	210
WYMIARY PRZEJŚCIA (dotyczy drzwi)	S	90	90	90	90	140	90	90	90
	H	205	205	205	205	205	205	205	205
ILOŚĆ	PARTER	**24**	**17**	**-**	**10**	**2**	**12**	**1**	**3**
	PIĘTRO	**3**	**3**	**2**	**2**	**-**	**-**	**-**	**-**
ODPORNOŚĆ OGNIOWA ZESTAWU/DRZWI		-	-	EI30	-	-	-	-	-
UWAGI		- ramiak skrzydła drewniany obłożony płytami MDF, - drzwi bezprzylgowe - wypełnienie szkłem bezpiecznym, szkło przezierne lub nieprzezierne (w pom. higieniczno-sanitanych) - ościeżnica obejmująca stalowa z blachy ocynkowanej o grubości min. 1,5 mm, lakierowana proszkowo, lakier matowy RAL 7024 - wykończenie skrzydła za pomocą laminatu - kolor jasny klon (SPM 0060 MAPLE) - zawiasy z regulacją 3D, RAL 7024 - trwałość mechaniczna - min. klasa 4 zgodnie z PN-EN 12400:2004, - okucia metalowe, klamka-klamka z szyldem kwadratowym - kolor: RAL 7024 matowy - zamek standardowy z wkładką - czoło stal nierdzewna - izolacyjność akustyczna Rw=42dB					- ramiak skrzydła drewniany obłożony płytami MDF, - drzwi bezprzylgowe - wypełnienie szkłem bezpiecznym, szkło przezierne lub nieprzezierne (w pom. higieniczno-sanitanych) - ościeżnica obejmująca stalowa z blachy ocynkowanej o grubości min. 1,5 mm, lakierowana proszkowo, lakier matowy RAL 7024 - wykończenie skrzydła za pomocą laminatu - RAL 7024 - zawiasy z regulacją 3D, RAL 7024 - trwałość mechaniczna - min. klasa 4 zgodnie z PN-EN 12400:2004, - okucia metalowe, klamka-klamka z szyldem kwadratowym - kolor: stal nierdzewna matowa - zamek standardowy z wkładką - czoło stal nierdzewna - izolacyjność akustyczna Rw=42dB		

ZESTAWIENIE DRZWI ZEWNĘTRZNYCH

OZNACZENIE		DZ01	DZ02	DZ03
SCHEMAT		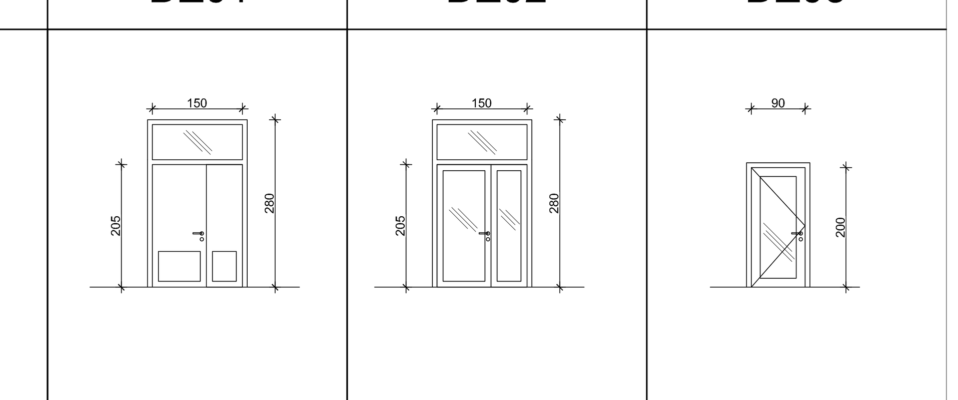		
WYMIARY OTWORU	So	100	100	100
	Ho	210	210	210
WYMIARY PRZEJŚCIA (dotyczy drzwi)	S	150 (90+60)	150 (90+60)	90
	H	205	205	200
ILOŚĆ	PARTER	**2**	**1**	**1**
ODPORNOŚĆ OGNIOWA ZESTAWU/DRZWI		-	-	-
UWAGI		- drzwi zewnętrzne dwuskrzydłowe przeszklone lub pełne (wg schematu) z naświetlem, - rozwiązanie systemowe na profilach aluminiowych ciepłych, - szkło bezpieczne, przeźroczyste - drzwi do pomieszczeń technicznych, - minimalna szerokość przejścia w świetle skrzydła czynnego 90cm - samozamykacz, RKZ - okucia klamka-klamka - stal nierdzewna matowa - zamek standardowy z wkładką patentową - współczynnik przenikania ciepła dla drzwi Umax=1,5W/m²K		- drzwi zewnętrzne jednoskrzydłowe przeszklone lub pełne (wg schematu) z naświetlem, - rozwiązanie systemowe na profilach aluminiowych ciepłych, - szkło bezpieczne, przeźroczyste - drzwi do pomieszczeń technicznych, - minimalna szerokość przejścia w świetle skrzydła czynnego 90cm, - samozamykacz, RKZ - okucia klamka-klamka - stal nierdzewna matowa - zamek standardowy z wkładką patentową - współczynnik przenikania ciepła dla drzwi Umax=1,5W/m²K